製品仕様図	製品名　　カメラ用ショートフィクサー　IRC-FX3147

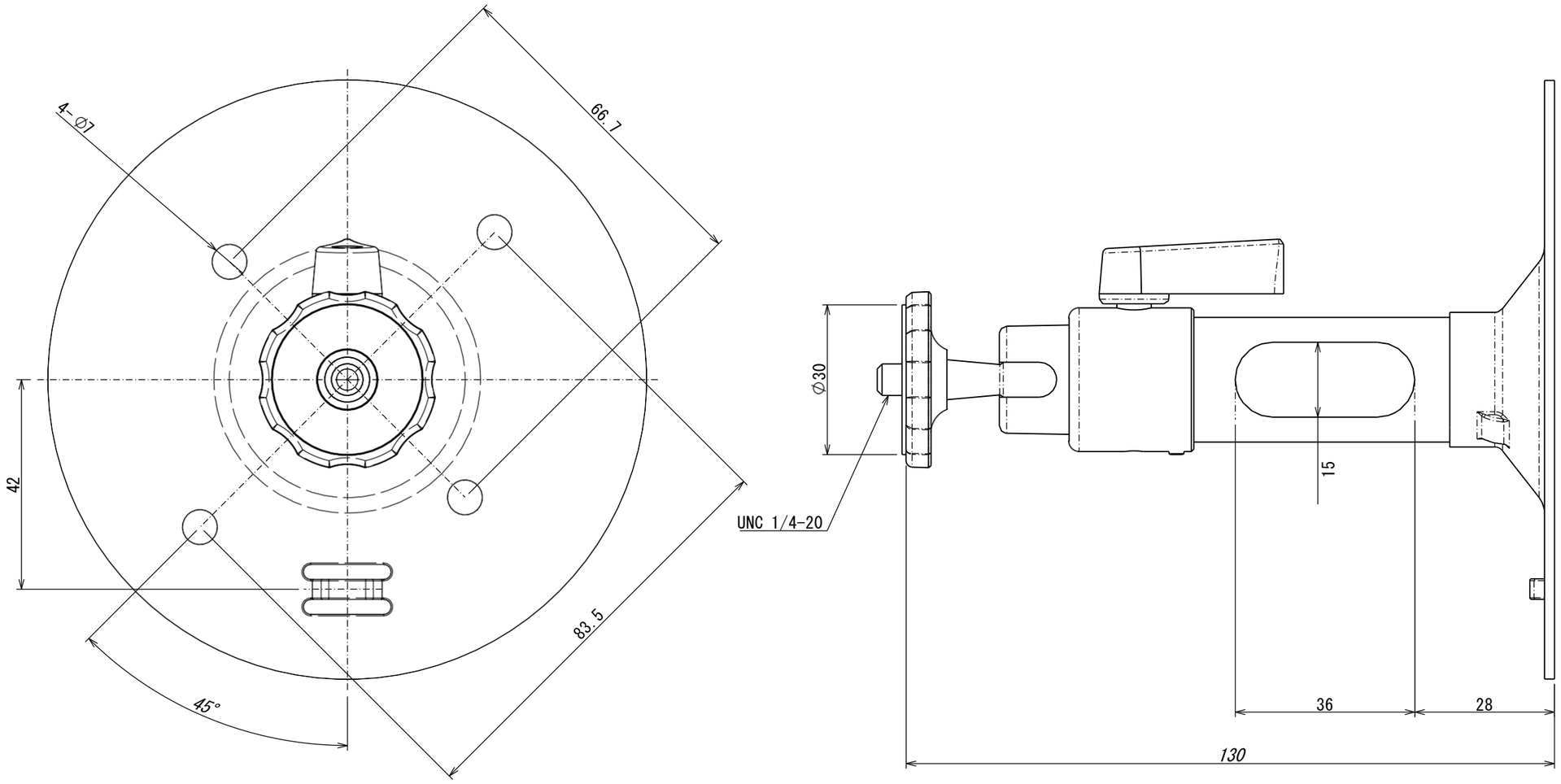

アイリスオーヤマ株式会社	2021.11.17