ECOHiLUX照明器具　配光データシート

		保守率	
器具品名	LEDスポットライトMiOL	良	0.69
器具品番	SPC10W8-CMW	中	0.67
部品品名	–	否	0.63
部品品番	–	器具効率	
器具光束	850 lm	上方向	0%
光源	–	下方向	100%
光源光束	一体型器具のため、器具光束表示	全方向	100%

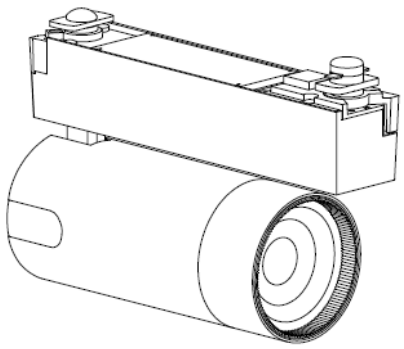

照明率表

作業面照明率(×0.01)

反射率(%) 天井	80							70							50					30			0
壁	70		50		30		10	70		50		30		10	50		30		10	30		10	0
床	30	10	30	10	30	10	10	30	10	30	10	30	10	10	30	10	30	10	10	30	10	10	0
室指数 0.4	69	65	58	56	52	51	48	68	64	58	56	52	51	48	57	55	52	51	48	51	51	48	47
0.6	89	82	78	74	72	70	66	87	81	77	74	71	69	66	76	73	71	69	66	70	69	66	65
0.8	99	90	89	83	82	79	76	97	89	88	83	82	79	76	86	82	81	78	75	79	78	75	74
1	105	95	96	89	89	85	82	103	94	94	88	88	84	81	92	87	87	84	81	85	83	81	79
1.3	111	99	102	94	96	90	87	108	98	101	93	95	90	87	97	92	93	89	86	91	88	86	84
1.5	115	101	106	97	100	93	90	112	100	104	96	99	93	90	101	94	96	92	89	94	91	89	87
2	119	104	112	100	107	97	95	116	103	110	100	105	97	94	105	98	101	96	94	98	95	93	91
2.5	123	106	116	103	111	100	98	119	105	114	102	109	100	98	109	100	105	98	97	101	97	96	94
3	125	107	120	105	115	103	101	121	106	116	104	112	102	100	111	102	108	100	99	103	99	98	96
4	128	109	124	107	120	106	104	124	108	120	106	117	105	103	114	104	111	103	102	107	102	101	98
5	130	110	127	109	123	107	106	126	109	123	108	120	107	105	116	106	114	105	104	109	103	102	100
7	132	111	130	110	128	110	109	128	110	126	109	124	109	108	118	107	117	107	106	111	105	105	102
10	134	112	132	112	131	111	111	129	111	128	111	127	110	110	120	109	119	108	108	113	107	106	104

配光曲線

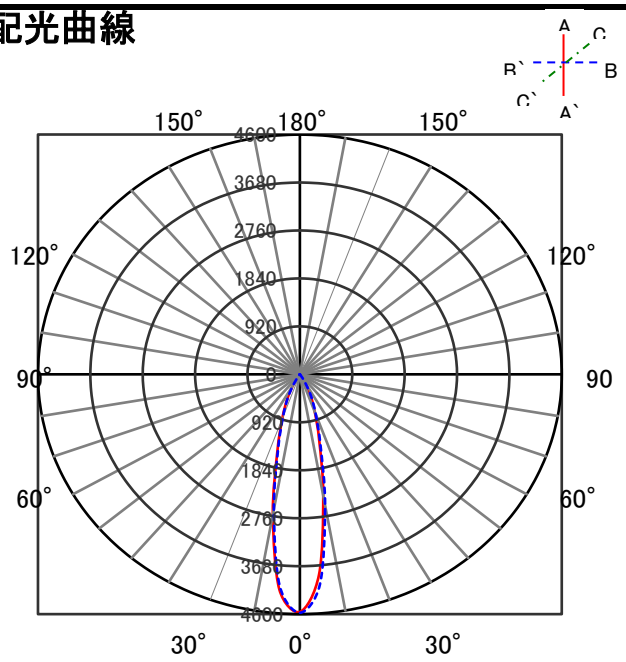

0度位置　4565

直射水平面照度

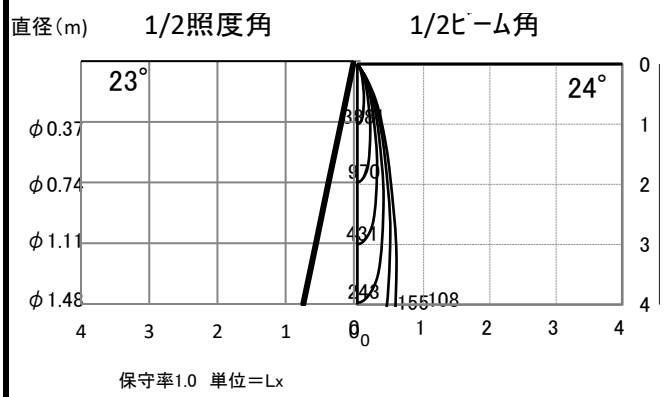

保守率1.0　単位＝Lx