Sheet No. 20251120211858

ECOHiLUX照明器具　配光データシート

器具品名	高天井用E39ランプ専用埋込器具 Φ300 ガード付き下面開放			保守率	
器具品番	LDRDLK3930AGW			良	0.76
ランプ品名	高天井用E39ランプ RZ-Rシリーズ　電源内蔵			中	0.72
ランプ品番	LDR52N-E39/110-I-LI			否	0.64
				器具効率	
器具光束	7639lm	最大取付間隔		上方向	0%
光源	LED	AA	1.29h	下方向	76%
ランプ光束	10000lm	BB	1.29h	全方向	76%

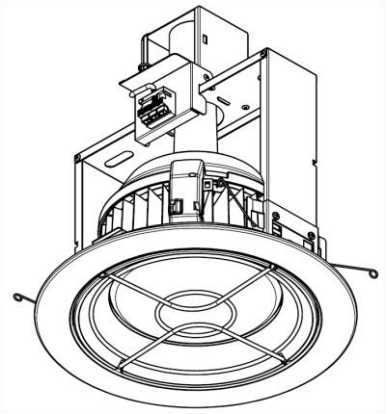

照明率表

作業面照明率(×0.01)

反射率(%)	天井	80							70							50					30			0
	壁	70		50		30		10	70		50		30		10	50		30		10	30		10	0
	床	30	10	30	10	30	10	10	30	10	30	10	30	10	10	30	10	30	10	10	30	10	10	0
室指数	0.4	48	45	35	34	27	27	23	47	44	34	33	27	27	23	33	32	27	27	22	27	26	22	21
	0.6	67	61	53	50	45	43	38	65	60	52	50	44	43	38	51	49	43	42	38	43	42	38	36
	0.8	77	70	63	60	54	52	47	75	69	62	59	54	52	47	60	58	53	51	47	52	51	46	44
	1	86	78	73	68	64	61	56	84	76	72	67	63	61	56	69	66	62	60	55	61	59	55	53
	1.3	95	84	83	76	74	70	65	92	83	81	75	73	69	64	78	73	71	68	64	69	67	64	61
	1.5	100	88	89	80	80	74	70	97	87	87	79	79	74	69	83	78	76	73	69	74	72	68	66
	2	107	93	97	87	90	82	78	104	92	95	86	88	81	77	91	84	85	80	76	82	79	76	73
	2.5	112	97	104	92	97	87	84	108	95	101	91	95	87	83	96	89	91	85	82	87	84	81	79
	3	115	99	108	94	101	90	87	111	97	105	93	99	90	87	99	91	95	88	85	91	87	84	82
	4	119	101	113	98	108	95	92	115	100	110	97	105	94	91	103	95	100	92	90	95	91	89	86
	5	122	103	116	100	112	97	95	117	102	113	99	109	96	94	106	97	103	95	93	98	93	91	89
	7	124	105	120	102	117	100	99	120	103	116	101	113	99	98	109	99	107	98	96	101	96	95	92
	10	126	106	124	104	121	103	101	122	105	119	103	117	102	100	112	101	110	100	99	104	98	97	94

配光曲線

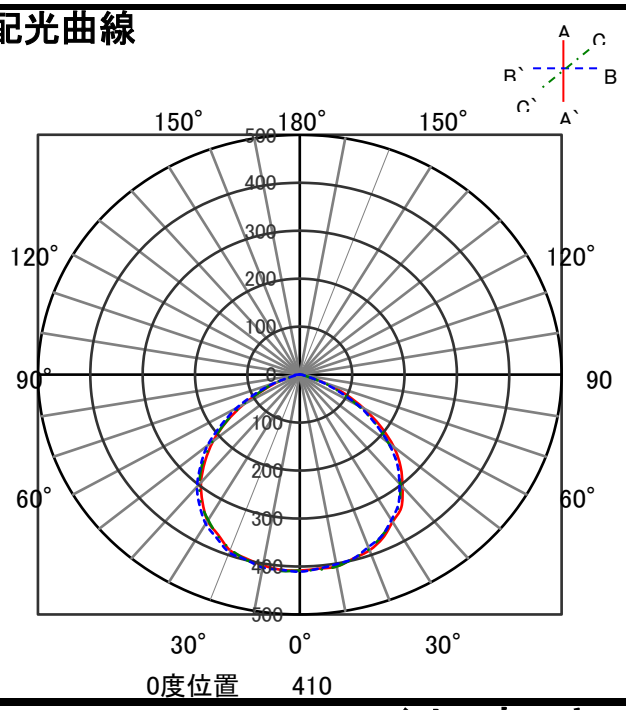

直射水平面照度

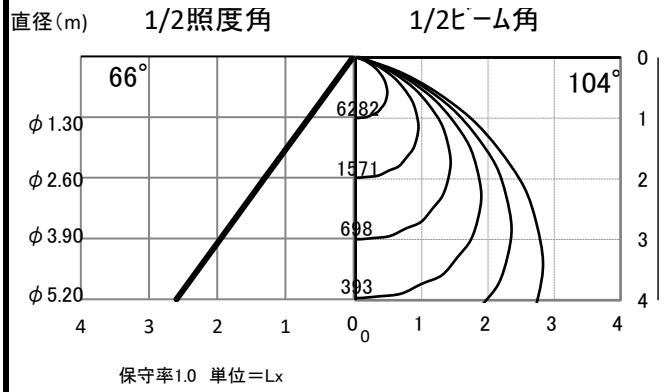

アイリスオーヤマ株式会社

(f.　　)

Sheet No. 20251120211858

ECOHiLUX照明器具　配光データシート

器具品名	高天井用E39ランプ専用埋込器具 Φ300 ガード付き下面開放			保守率	
器具品番	LDRDLK3930AGW			良	0.76
ランプ品名	高天井用E39ランプ RZ-Rシリーズ　電源内蔵			中	0.72
ランプ品番	LDR78N-E39/110-I-LI			否	0.64
				器具効率	
器具光束	11459lm	最大取付間隔		上方向	0%
光源	LED	AA	1.29h	下方向	76%
ランプ光束	15000lm	BB	1.29h	全方向	76%

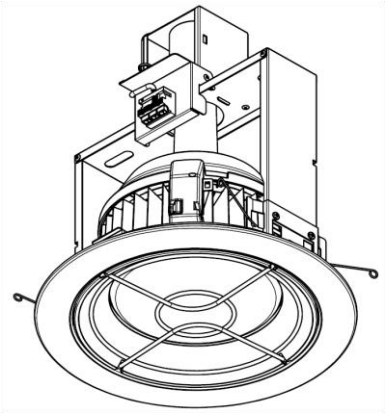

照明率表

作業面照明率(×0.01)

反射率(%)	天井	80							70							50					30				0
	壁	70		50		30		10	70		50		30		10	50		30		10	30		10		0
	床	30	10	30	10	30	10	10	30	10	30	10	30	10	10	30	10	30	10	10	30	10	10		0
室指数	0.4	48	45	35	34	27	27	23	47	44	34	33	27	27	23	33	32	27	27	22	27	26	22		21
	0.6	67	61	53	50	45	43	38	65	60	52	50	44	43	38	51	49	43	42	38	43	42	38		36
	0.8	77	70	63	60	54	52	47	75	69	62	59	54	52	47	60	58	53	51	47	52	51	46		44
	1	86	78	73	68	64	61	56	84	76	72	67	63	61	56	69	66	62	60	55	61	59	55		53
	1.3	95	84	83	76	74	70	65	92	83	81	75	73	69	64	78	73	71	68	64	69	67	64		61
	1.5	100	88	89	80	80	74	70	97	87	87	79	79	74	69	83	78	76	73	69	74	72	68		66
	2	107	93	97	87	90	82	78	104	92	95	86	88	81	77	91	84	85	80	76	82	79	76		73
	2.5	112	97	104	92	97	87	84	108	95	101	91	95	87	83	96	89	91	85	82	87	84	81		79
	3	115	99	108	94	101	90	87	111	97	105	93	99	90	87	99	91	95	88	85	91	87	84		82
	4	119	101	113	98	108	95	92	115	100	110	97	105	94	91	103	95	100	92	90	95	91	89		86
	5	122	103	116	100	112	97	95	117	102	113	99	109	96	94	106	97	103	95	93	98	93	91		89
	7	124	105	120	102	117	100	99	120	103	116	101	113	99	98	109	99	107	98	96	101	96	95		92
	10	126	106	124	104	121	103	101	122	105	119	103	117	102	100	112	101	110	100	99	104	98	97		94

配光曲線

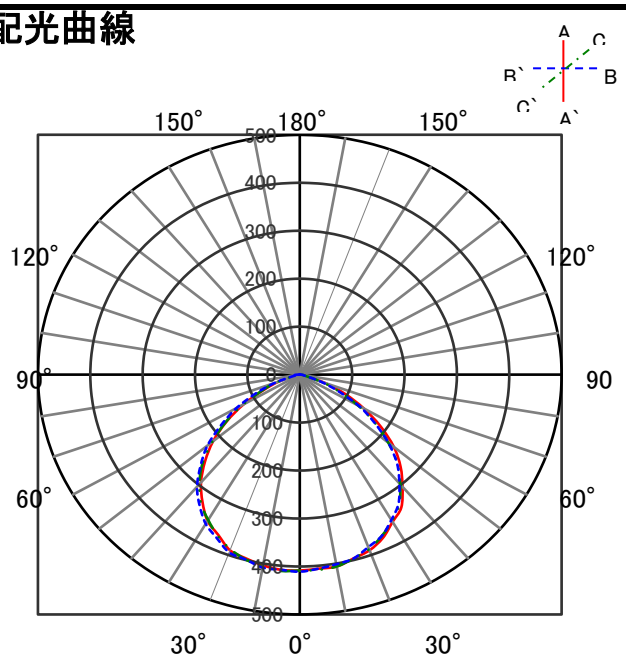

0度位置　410

直射水平面照度

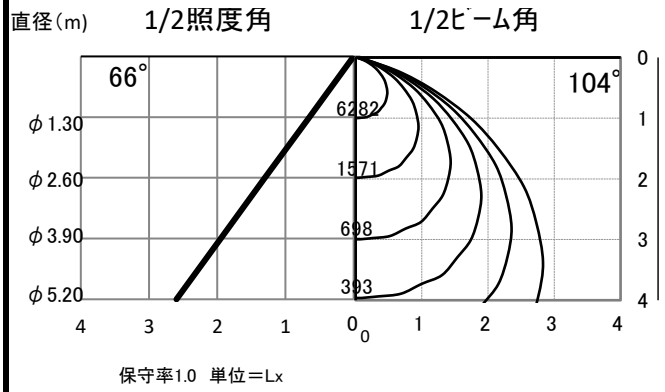

アイリスオーヤマ株式会社

(f.　　)

Sheet No. 20251120211858

ECOHiLUX照明器具　配光データシート

器具品名	高天井用E39ランプ専用埋込器具 Φ300 ガード付き下面開放			保守率	
器具品番	LDRDLK3930AGW			良	0.76
ランプ品名	高天井用E39ランプ RZ-Rシリーズ　電源内蔵			中	0.72
ランプ品番	LDR104N-E39/110-I-LI			否	0.64
				器具効率	
器具光束	15278lm	最大取付間隔		上方向	0%
光源	LED	AA	1.29h	下方向	76%
ランプ光束	20000lm	BB	1.29h	全方向	76%

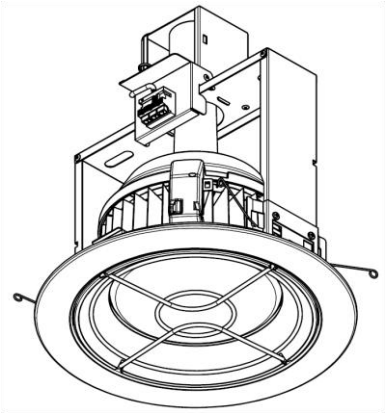

照明率表

作業面照明率(×0.01)

反射率(%)	天井	80							70							50					30				0
	壁	70		50		30		10	70		50		30		10	50		30		10	30		10		0
	床	30	10	30	10	30	10	10	30	10	30	10	30	10	10	30	10	30	10	10	30	10	10		0
室指数	0.4	48	45	35	34	27	27	23	47	44	34	33	27	27	23	33	32	27	27	22	27	26	22		21
	0.6	67	61	53	50	45	43	38	65	60	52	50	44	43	38	51	49	43	42	38	43	42	38		36
	0.8	77	70	63	60	54	52	47	75	69	62	59	54	52	47	60	58	53	51	47	52	51	46		44
	1	86	78	73	68	64	61	56	84	76	72	67	63	61	56	69	66	62	60	55	61	59	55		53
	1.3	95	84	83	76	74	70	65	92	83	81	75	73	69	64	78	73	71	68	64	69	67	64		61
	1.5	100	88	89	80	80	74	70	97	87	87	79	79	74	69	83	78	76	73	69	74	72	68		66
	2	107	93	97	87	90	82	78	104	92	95	86	88	81	77	91	84	85	80	76	82	79	76		73
	2.5	112	97	104	92	97	87	84	108	95	101	91	95	87	83	96	89	91	85	82	87	84	81		79
	3	115	99	108	94	101	90	87	111	97	105	93	99	90	87	99	91	95	88	85	91	87	84		82
	4	119	101	113	98	108	95	92	115	100	110	97	105	94	91	103	95	100	92	90	95	91	89		86
	5	122	103	116	100	112	97	95	117	102	113	99	109	96	94	106	97	103	95	93	98	93	91		89
	7	124	105	120	102	117	100	99	120	103	116	101	113	99	98	109	99	107	98	96	101	96	95		92
	10	126	106	124	104	121	103	101	122	105	119	103	117	102	100	112	101	110	100	99	104	98	97		94

配光曲線

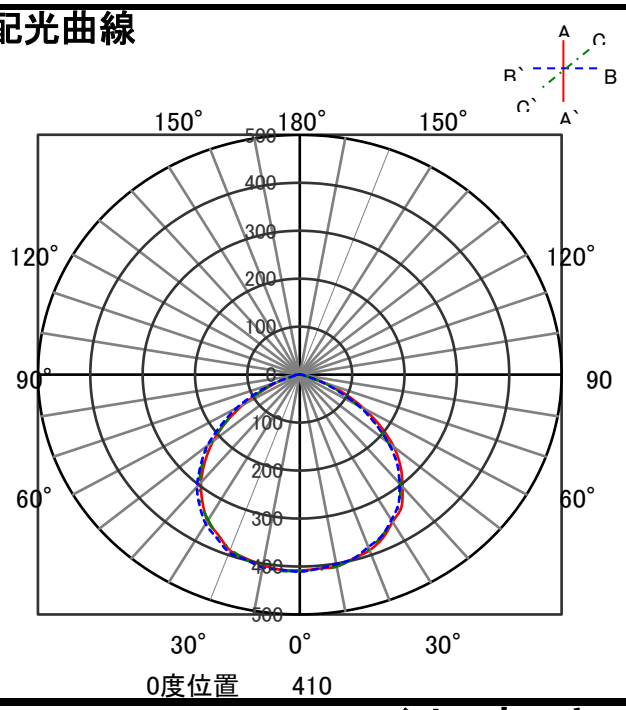

直射水平面照度

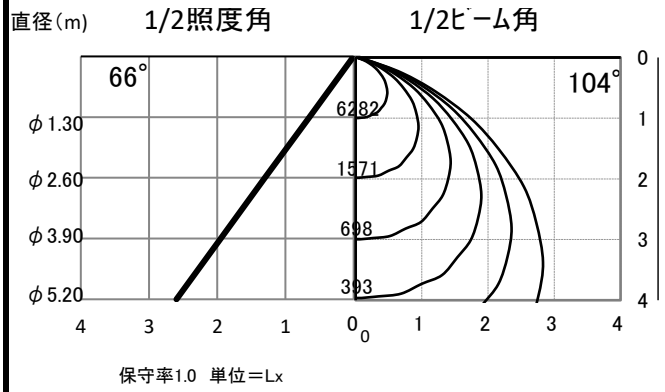

アイリスオーヤマ株式会社

(f.　　)

ECOHiLUX照明器具　配光データシート

器具品名	高天井用E39ランプ専用埋込器具 Φ300 ガード付き下面開放			保守率	
器具品番	LDRDLK3930AGW			良	0.76
ランプ品名	高天井用E39ランプ RZ-Rシリーズ　電源内蔵			中	0.72
ランプ品番	LDR52N-E39/110-I-LI/F			否	0.64
				器具効率	
器具光束	7419lm	最大取付間隔		上方向	0%
光源	LED	AA	1.21h	下方向	74%
ランプ光束	10000lm	BB	1.21h	全方向	74%

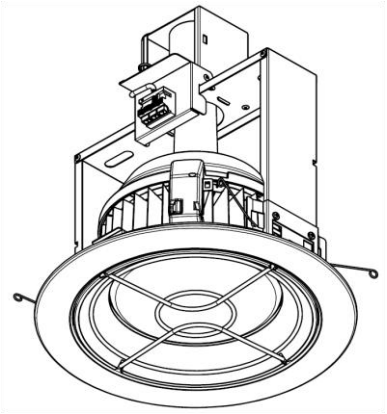

照明率表

作業面照明率(×O. O1)

反射率(%)	天井	80							70							50					30				0
	壁	70		50		30		10	70		50		30		10	50		30		10	30		10		0
	床	30	10	30	10	30	10	10	30	10	30	10	30	10	10	30	10	30	10	10	30	10	10		0
室指数	0.4	49	46	35	34	28	28	23	47	45	35	34	28	27	23	34	33	28	27	23	27	27	23		21
	0.6	67	62	53	51	45	44	39	65	61	53	50	45	43	39	51	49	44	43	39	43	42	38		37
	0.8	77	70	63	60	54	52	47	75	69	62	59	54	52	47	60	57	53	51	47	52	51	46		44
	1	86	77	73	68	64	61	55	84	76	72	67	63	60	55	69	65	62	59	55	60	59	54		52
	1.3	95	84	82	76	74	69	64	92	83	81	75	73	69	64	78	73	71	68	63	69	67	63		61
	1.5	100	88	88	80	80	74	69	96	86	86	79	78	73	69	82	77	76	72	68	74	71	68		65
	2	107	93	97	87	89	81	77	103	92	95	86	87	81	77	90	84	84	79	76	81	78	75		73
	2.5	112	97	103	91	96	87	83	108	95	101	90	94	86	82	95	88	90	85	81	87	83	81		78
	3	115	99	107	94	101	90	87	111	97	104	93	99	89	86	99	91	94	88	85	90	86	84		81
	4	119	101	113	98	107	94	92	115	100	109	97	105	94	91	103	94	99	92	90	95	90	88		86
	5	122	103	116	100	112	97	95	117	102	113	99	109	96	94	106	97	103	95	93	98	93	91		89
	7	124	105	121	103	117	101	99	120	103	117	101	113	100	98	109	99	107	98	96	101	96	95		92
	10	127	106	124	104	121	103	102	122	105	120	103	117	102	101	112	101	110	100	99	104	98	97		94

配光曲線

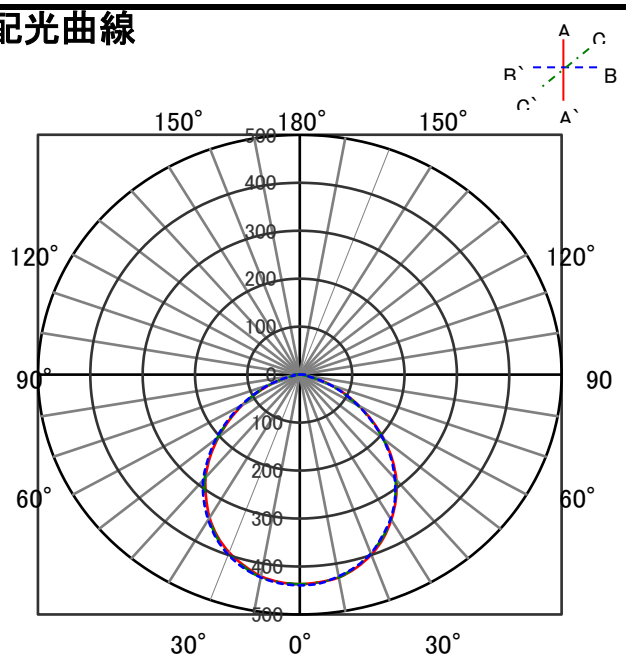

0度位置　　438

直射水平面照度

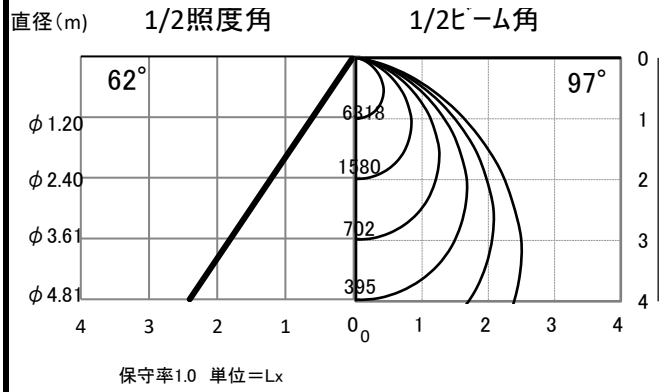

保守率1.0　単位＝Lx

アイリスオーヤマ株式会社

(f.　　)

ECOHiLUX照明器具　配光データシート

器具品名	高天井用E39ランプ専用埋込器具 Φ300 ガード付き下面開放			保守率	
器具品番	LDRDLK3930AGW			良	0.76
ランプ品名	高天井用E39ランプ RZ-Rシリーズ　電源内蔵			中	0.72
ランプ品番	LDR78N-E39/110-I-LI/F			否	0.64
				器具効率	
器具光束	11129lm	最大取付間隔		上方向	0%
光源	LED	AA	1.21h	下方向	74%
ランプ光束	15000lm	BB	1.21h	全方向	74%

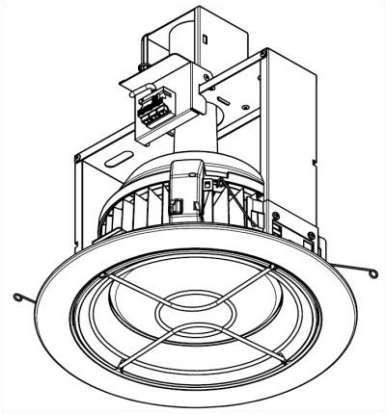

照明率表

作業面照明率(×0.01)

反射率(%)	天井	80							70							50					30				0
	壁	70		50		30		10	70		50		30		10	50		30		10	30		10		0
	床	30	10	30	10	30	10	10	30	10	30	10	30	10	10	30	10	30	10	10	30	10	10		0
室指数	0.4	49	46	35	34	28	28	23	47	45	35	34	28	27	23	34	33	28	27	23	27	27	23		21
	0.6	67	62	53	51	45	44	39	65	61	53	50	45	43	39	51	49	44	43	39	43	42	38		37
	0.8	77	70	63	60	54	52	47	75	69	62	59	54	52	47	60	57	53	51	47	52	51	46		44
	1	86	77	73	68	64	61	55	84	76	72	67	63	60	55	69	65	62	59	55	60	59	54		52
	1.3	95	84	82	76	74	69	64	92	83	81	75	73	69	64	78	73	71	68	63	69	67	63		61
	1.5	100	88	88	80	80	74	69	96	86	86	79	78	73	69	82	77	76	72	68	74	71	68		65
	2	107	93	97	87	89	81	77	103	92	95	86	87	81	77	90	84	84	79	76	81	78	75		73
	2.5	112	97	103	91	96	87	83	108	95	101	90	94	86	82	95	88	90	85	81	87	83	81		78
	3	115	99	107	94	101	90	87	111	97	104	93	99	89	86	99	91	94	88	85	90	86	84		81
	4	119	101	113	98	107	94	92	115	100	109	97	105	94	91	103	94	99	92	90	95	90	88		86
	5	122	103	116	100	112	97	95	117	102	113	99	109	96	94	106	97	103	95	93	98	93	91		89
	7	124	105	121	103	117	101	99	120	103	117	101	113	100	98	109	99	107	98	96	101	96	95		92
	10	127	106	124	104	121	103	102	122	105	120	103	117	102	101	112	101	110	100	99	104	98	97		94

配光曲線

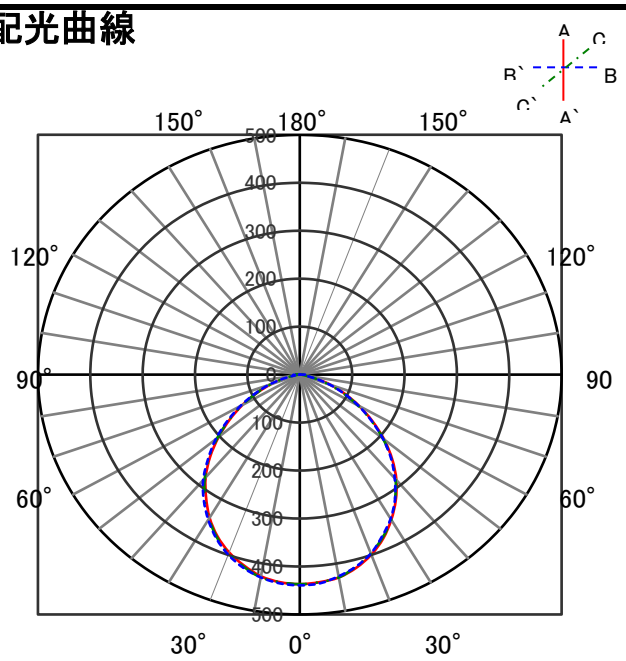

0度位置　438

直射水平面照度

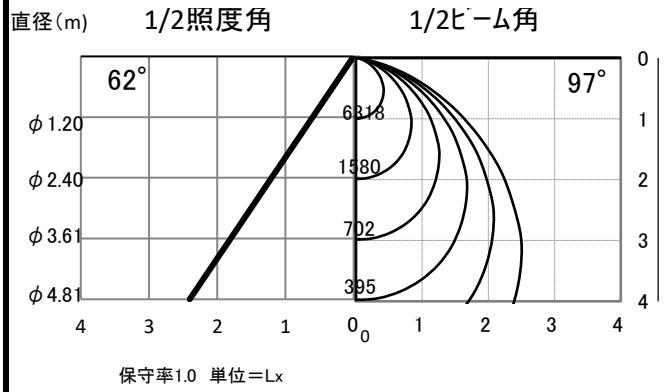

保守率1.0　単位＝Lx

ECOHiLUX照明器具　配光データシート

器具品名	高天井用E39ランプ専用埋込器具 Φ300 ガード付き下面開放			保守率	
器具品番	LDRDLK3930AGW			良	0.76
ランプ品名	高天井用E39ランプ RZ-Rシリーズ　電源内蔵			中	0.72
ランプ品番	LDR104N-E39/110-I-LI/F			否	0.64
				器具効率	
器具光束	14838lm	最大取付間隔		上方向	0%
光源	LED	AA	1.21h	下方向	74%
ランプ光束	20000lm	BB	1.21h	全方向	74%

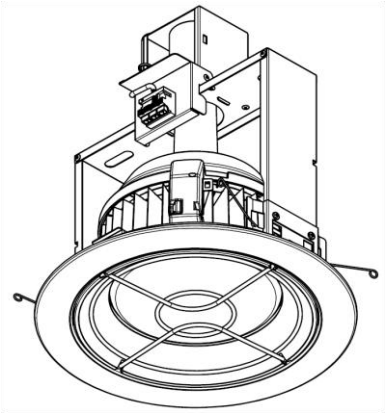

照明率表

作業面照明率(×O. O1)

反射率（%）	天井	80							70							50					30				0
	壁	70		50		30		10	70		50		30		10	50		30		10	30		10		0
	床	30	10	30	10	30	10	10	30	10	30	10	30	10	10	30	10	30	10	10	30	10	10		0
室指数	0.4	49	46	35	34	28	28	23	47	45	35	34	28	27	23	34	33	28	27	23	27	27	23		21
	0.6	67	62	53	51	45	44	39	65	61	53	50	45	43	39	51	49	44	43	39	43	42	38		37
	0.8	77	70	63	60	54	52	47	75	69	62	59	54	52	47	60	57	53	51	47	52	51	46		44
	1	86	77	73	68	64	61	55	84	76	72	67	63	60	55	69	65	62	59	55	60	59	54		52
	1.3	95	84	82	76	74	69	64	92	83	81	75	73	69	64	78	73	71	68	63	69	67	63		61
	1.5	100	88	88	80	80	74	69	96	86	86	79	78	73	69	82	77	76	72	68	74	71	68		65
	2	107	93	97	87	89	81	77	103	92	95	86	87	81	77	90	84	84	79	76	81	78	75		73
	2.5	112	97	103	91	96	87	83	108	95	101	90	94	86	82	95	88	90	85	81	87	83	81		78
	3	115	99	107	94	101	90	87	111	97	104	93	99	89	86	99	91	94	88	85	90	86	84		81
	4	119	101	113	98	107	94	92	115	100	109	97	105	94	91	103	94	99	92	90	95	90	88		86
	5	122	103	116	100	112	97	95	117	102	113	99	109	96	94	106	97	103	95	93	98	93	91		89
	7	124	105	121	103	117	101	99	120	103	117	101	113	100	98	109	99	107	98	96	101	96	95		92
	10	127	106	124	104	121	103	102	122	105	120	103	117	102	101	112	101	110	100	99	104	98	97		94

配光曲線

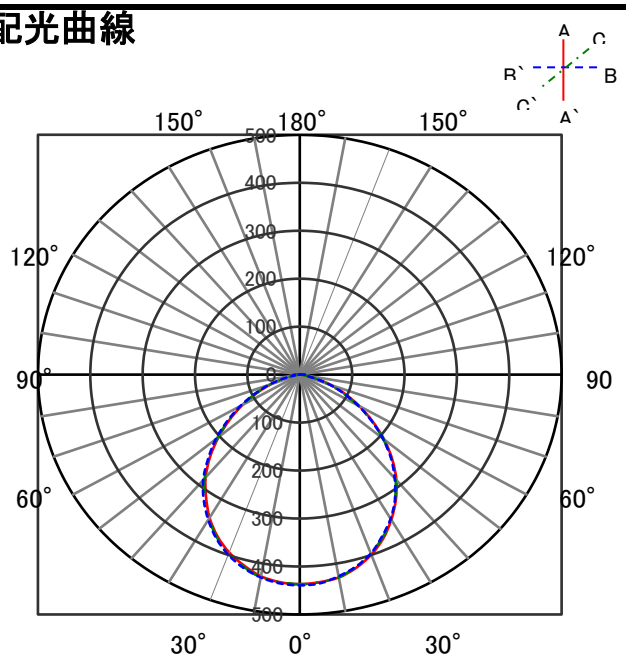

0度位置　　438

直射水平面照度

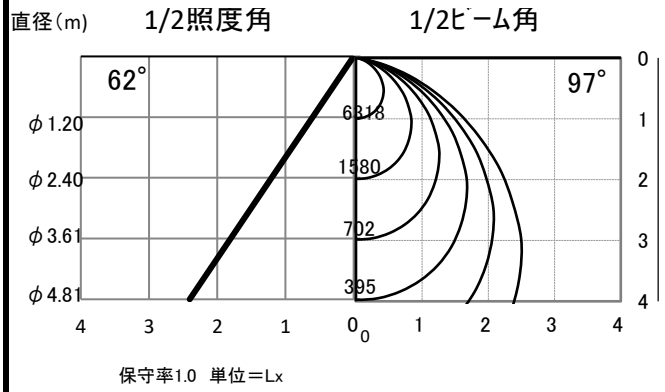

保守率1.0　単位＝Lx

アイリスオーヤマ株式会社

(f.　　)