ECOHiLUX照明器具　配光データシート

器具品名	高天井用E39ランプ専用埋込器具 Φ400 下面開放			保守率	
器具品番	LDRDLK3940A3040W			良	0.76
ランプ品名	高天井用E39ランプ RZシリーズ　電源別置			中	0.72
ランプ品番	LDR165N-E39/110F/LI			否	0.64
				器具効率	
器具光束	26748lm	最大取付間隔		上方向	0%
光源	LED	AA	1.26h	下方向	89%
ランプ光束	30000lm	BB	1.27h	全方向	89%

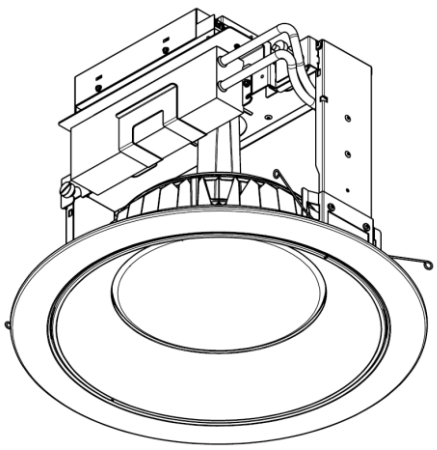

照明率表

作業面照明率(×0.01)

反射率(%)	天井	80							70							50					30				0
	壁	70		50		30		10	70		50		30		10	50		30		10	30		10		0
	床	30	10	30	10	30	10	10	30	10	30	10	30	10	10	30	10	30	10	10	30	10	10		0
室指数	0.4	47	44	34	33	26	26	22	46	43	33	32	26	26	22	33	32	26	26	21	26	25	21		20
	0.6	65	60	51	49	43	41	36	64	59	50	48	42	41	36	49	47	42	41	36	41	40	36		34
	0.8	76	69	61	58	52	50	45	74	67	60	57	52	50	44	58	56	51	49	44	50	48	44		42
	1	85	76	71	66	62	59	53	82	75	70	65	61	58	53	67	63	59	57	53	58	57	52		50
	1.3	93	83	81	74	72	67	62	90	81	79	73	71	67	62	76	71	69	66	61	67	65	61		59
	1.5	98	87	86	78	78	72	67	95	85	84	78	76	72	67	81	76	74	70	66	72	69	66		63
	2	106	92	96	85	88	80	75	102	91	93	84	86	79	75	89	82	83	78	74	80	77	73		71
	2.5	111	96	102	90	95	86	82	107	94	99	89	93	85	81	94	87	89	83	80	86	82	79		77
	3	114	98	106	93	100	89	85	110	97	103	92	98	88	85	98	90	93	87	84	89	85	83		80
	4	119	101	112	97	107	94	91	114	99	109	96	104	93	90	103	94	99	91	89	94	90	88		85
	5	121	103	116	100	111	97	94	117	101	112	98	108	96	94	106	96	102	94	92	97	92	91		88
	7	124	105	120	102	117	100	98	120	103	116	101	113	99	98	109	99	107	97	96	101	96	94		92
	10	127	106	124	104	121	103	102	122	105	119	103	117	102	101	112	101	110	100	99	104	98	97		94

配光曲線

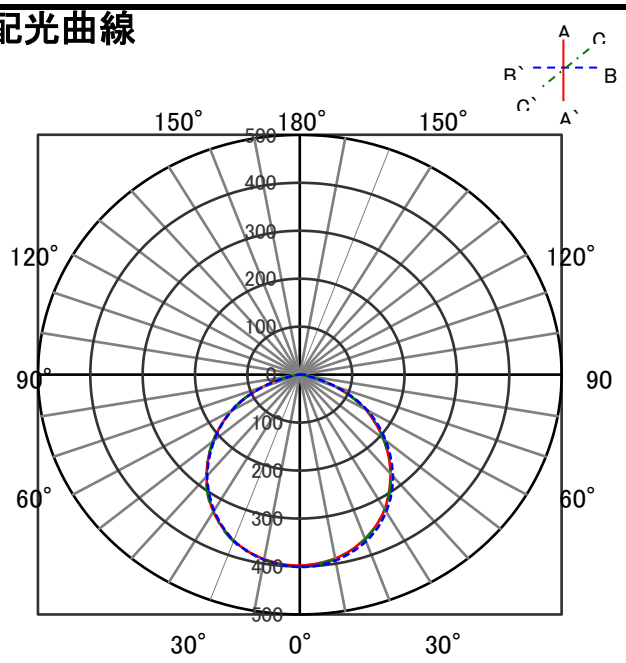

0度位置　399

直射水平面照度

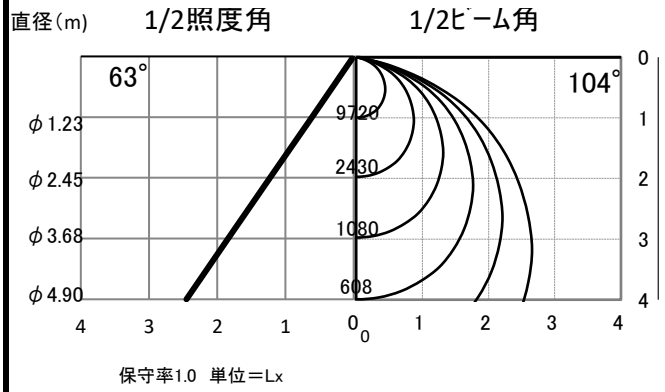

ECOHiLUX照明器具　配光データシート

器具品名	高天井用E39ランプ専用埋込器具 Φ400 下面開放			保守率	
器具品番	LDRDLK3940A3040W			良	0.76
ランプ品名	高天井用E39ランプ RZシリーズ　電源別置			中	0.72
ランプ品番	LDR220N-E39/110F/LI			否	0.64
				器具効率	
器具光束	35664lm	最大取付間隔		上方向	0%
光源	LED	AA	1.26h	下方向	89%
ランプ光束	40000lm	BB	1.27h	全方向	89%

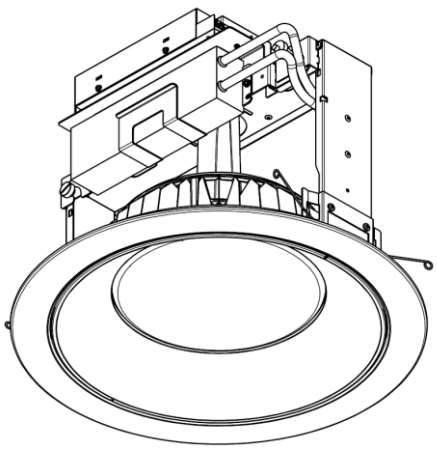

照明率表

作業面照明率(×O. O1)

反射率（%）	天井	80							70							50					30				0
	壁	70		50		30		10	70		50		30		10	50		30		10	30		10		0
	床	30	10	30	10	30	10	10	30	10	30	10	30	10	10	30	10	30	10	10	30	10	10		0
室指数	0.4	47	44	34	33	26	26	22	46	43	33	32	26	26	22	33	32	26	26	21	26	25	21		20
	0.6	65	60	51	49	43	41	36	64	59	50	48	42	41	36	49	47	42	41	36	41	40	36		34
	0.8	76	69	61	58	52	50	45	74	67	60	57	52	50	44	58	56	51	49	44	50	48	44		42
	1	85	76	71	66	62	59	53	82	75	70	65	61	58	53	67	63	59	57	53	58	57	52		50
	1.3	93	83	81	74	72	67	62	90	81	79	73	71	67	62	76	71	69	66	61	67	65	61		59
	1.5	98	87	86	78	78	72	67	95	85	84	78	76	72	67	81	76	74	70	66	72	69	66		63
	2	106	92	96	85	88	80	75	102	91	93	84	86	79	75	89	82	83	78	74	80	77	73		71
	2.5	111	96	102	90	95	86	82	107	94	99	89	93	85	81	94	87	89	83	80	86	82	79		77
	3	114	98	106	93	100	89	85	110	97	103	92	98	88	85	98	90	93	87	84	89	85	83		80
	4	119	101	112	97	107	94	91	114	99	109	96	104	93	90	103	94	99	91	89	94	90	88		85
	5	121	103	116	100	111	97	94	117	101	112	98	108	96	94	106	96	102	94	92	97	92	91		88
	7	124	105	120	102	117	100	98	120	103	116	101	113	99	98	109	99	107	97	96	101	96	94		92
	10	127	106	124	104	121	103	102	122	105	119	103	117	102	101	112	101	110	100	99	104	98	97		94

配光曲線

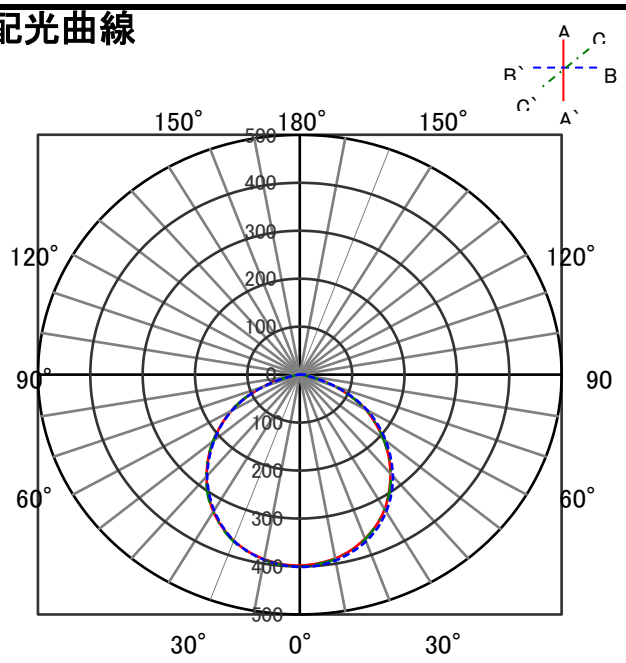

0度位置　　399
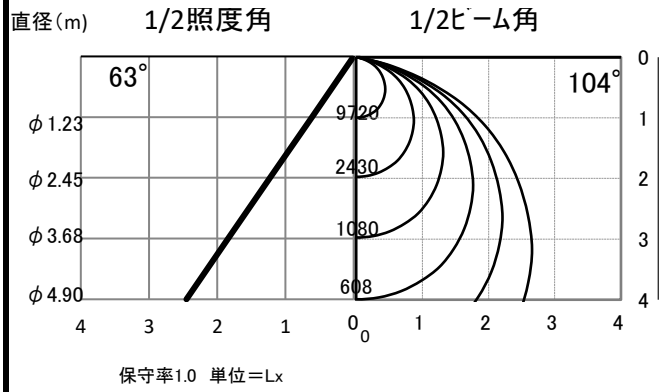
直射水平面照度