ECOHiLUX照明器具 配光データシート

器具品名	スポットライト	保守率	
器具品番	SP24L27－15MUB	良	0.78
部品品名	－	中	0.74
部品品番	－	否	0.70
		器具効率	
器具光束	2700lm	上方向	0%
光源	－	下方向	100%
光源光束	一体型器具のため、器具光束表示	全方向	100%

意匠図

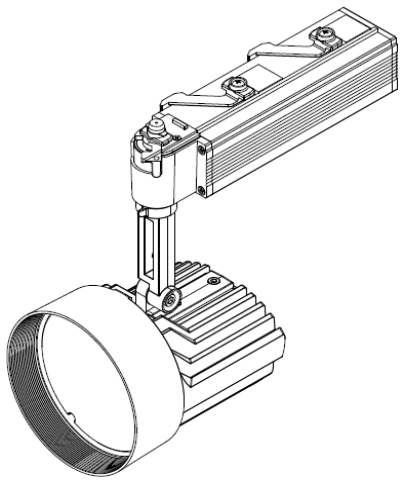

照明率表

作業面照明率(×0.01)

反射率	天井	80							70							50						30			0
	壁	70		50		30		10	70		50		30		10	50		30		10		30		10	0
	床	30	10	30	10	30	10	10	30	10	30	10	30	10	10	30	10	30	10	10		30	10	10	0
室指数	0.4	64	60	52	50	45	45	41	63	60	52	50	45	44	41	51	49	45	44	41		44	44	40	39
	0.6	84	77	72	68	64	62	58	82	76	71	68	64	62	58	69	67	63	62	58		62	61	58	56
	0.8	95	86	83	78	75	72	68	93	85	82	77	75	72	68	80	76	74	71	68		73	71	68	66
	1	103	92	91	85	83	79	75	100	91	90	84	82	79	75	87	83	81	78	74		79	77	74	72
	1.25	109	97	99	90	91	85	82	107	96	97	90	90	85	81	94	88	88	84	81		86	83	80	78
	1.5	114	100	104	94	96	90	86	111	99	102	93	95	89	85	98	92	92	88	85		90	87	84	82
	2	120	104	111	99	104	95	92	116	103	109	98	102	95	91	104	97	99	93	91		96	92	90	88
	2.5	124	107	116	103	110	99	96	120	105	113	102	108	98	96	108	100	103	97	94		100	96	93	91
	3	126	108	120	105	114	102	99	122	107	116	104	111	101	98	111	102	107	99	97		102	98	96	94
	4	130	110	125	108	120	105	103	126	109	121	107	117	105	103	114	105	111	103	101		106	101	100	97
	5	132	112	128	110	124	108	106	128	111	124	109	120	107	105	117	106	114	105	104		109	103	102	99
	7	135	113	132	112	129	111	109	130	112	127	111	125	110	108	120	109	118	108	107		112	106	105	102
	10	137	114	135	114	133	113	112	132	113	130	112	128	112	111	122	110	121	109	109		114	107	107	104

配光曲線

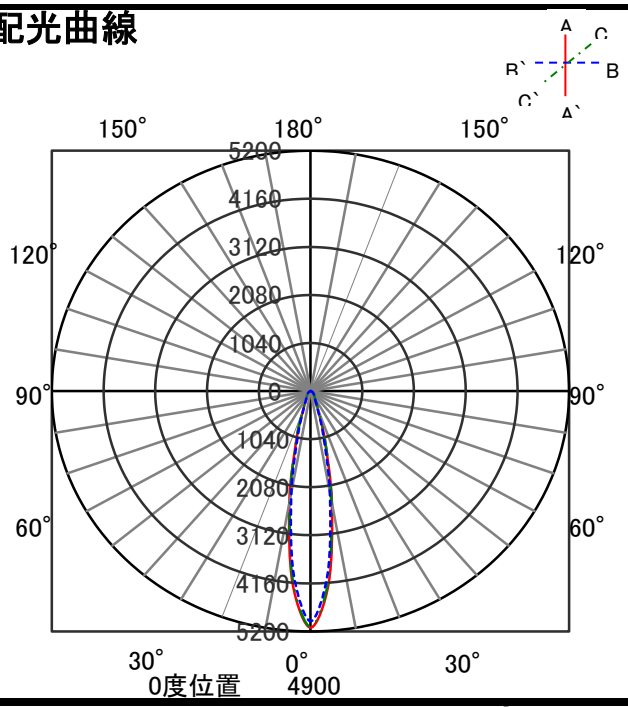
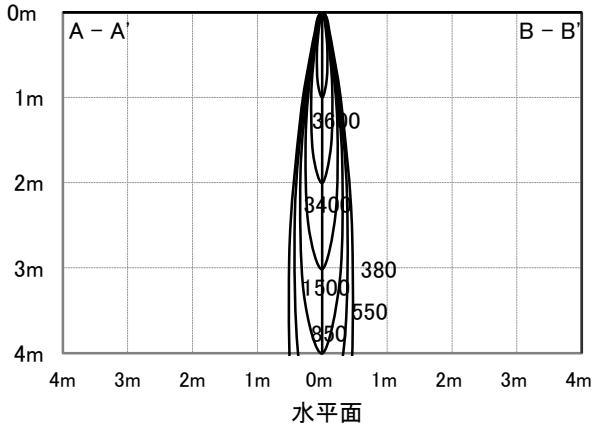
直射水平面照度