# ECOHiLUX照明器具 配光データシート

| | | | |
|---|---|---|---|
| 器具品名 | スポットライト | 保守率 | |
| 器具品番 | SP4L27－15MUB | 良 | 0.78 |
| 部品品名 | － | 中 | 0.74 |
| 部品品番 | － | 否 | 0.70 |
| | | 器具効率 | |
| 器具光束 | 432lm | 上方向 | 0% |
| 光源 | － | 下方向 | 100% |
| 光源光束 | 一体型器具のため、器具光束表示 | 全方向 | 100% |

## 意匠図

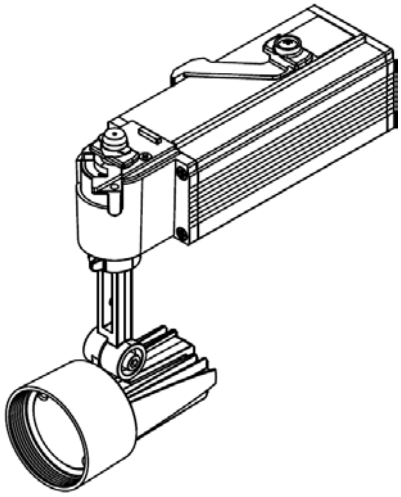

## 照明率表

作業面照明率(×0.01)

| 反射率 | 天井 | 80 | | | | | | | 70 | | | | | | | 50 | | | | | 30 | | | 0 |
|---|---|---|---|---|---|---|---|---|---|---|---|---|---|---|---|---|---|---|---|---|---|---|---|---|
| | 壁 | 70 | | 50 | | 30 | | 10 | 70 | | 50 | | 30 | | 10 | 50 | | 30 | | 10 | 30 | | 10 | 0 |
| | 床 | 30 | 10 | 30 | 10 | 30 | 10 | 10 | 30 | 10 | 30 | 10 | 30 | 10 | 10 | 30 | 10 | 30 | 10 | 10 | 30 | 10 | 10 | 0 |
| 室指数 | 0.4 | 62 | 58 | 51 | 49 | 45 | 44 | 40 | 61 | 58 | 51 | 49 | 45 | 44 | 40 | 50 | 48 | 44 | 44 | 40 | 44 | 43 | 40 | 39 |
| | 0.6 | 81 | 74 | 69 | 66 | 63 | 61 | 57 | 79 | 73 | 69 | 66 | 62 | 61 | 57 | 67 | 65 | 62 | 60 | 57 | 61 | 60 | 57 | 55 |
| | 0.8 | 91 | 83 | 80 | 75 | 73 | 70 | 67 | 89 | 82 | 79 | 75 | 73 | 70 | 66 | 77 | 74 | 71 | 69 | 66 | 70 | 69 | 66 | 64 |
| | 1 | 98 | 88 | 87 | 81 | 80 | 76 | 73 | 95 | 87 | 86 | 80 | 79 | 76 | 72 | 83 | 79 | 78 | 75 | 72 | 76 | 74 | 72 | 70 |
| | 1.25 | 104 | 92 | 94 | 86 | 87 | 82 | 78 | 101 | 91 | 92 | 86 | 86 | 81 | 78 | 89 | 84 | 84 | 81 | 78 | 82 | 80 | 77 | 76 |
| | 1.5 | 108 | 95 | 99 | 90 | 92 | 85 | 82 | 105 | 94 | 97 | 89 | 91 | 85 | 82 | 93 | 87 | 88 | 84 | 81 | 86 | 83 | 81 | 79 |
| | 2 | 113 | 98 | 105 | 94 | 99 | 90 | 87 | 110 | 97 | 103 | 93 | 97 | 90 | 87 | 98 | 91 | 94 | 89 | 86 | 91 | 87 | 85 | 83 |
| | 2.5 | 116 | 100 | 110 | 97 | 104 | 94 | 91 | 113 | 99 | 107 | 96 | 102 | 93 | 91 | 102 | 94 | 98 | 92 | 90 | 94 | 91 | 89 | 87 |
| | 3 | 119 | 102 | 113 | 99 | 108 | 96 | 94 | 115 | 101 | 110 | 98 | 105 | 95 | 93 | 104 | 96 | 101 | 94 | 92 | 97 | 93 | 91 | 89 |
| | 4 | 122 | 104 | 117 | 102 | 113 | 100 | 98 | 118 | 103 | 114 | 101 | 110 | 99 | 97 | 108 | 99 | 105 | 97 | 96 | 100 | 96 | 94 | 92 |
| | 5 | 124 | 105 | 120 | 103 | 117 | 102 | 100 | 120 | 104 | 117 | 102 | 114 | 101 | 99 | 110 | 100 | 108 | 99 | 98 | 102 | 97 | 96 | 94 |
| | 7 | 127 | 106 | 124 | 105 | 121 | 104 | 103 | 122 | 105 | 120 | 104 | 118 | 103 | 102 | 113 | 102 | 111 | 101 | 101 | 105 | 100 | 99 | 96 |
| | 10 | 129 | 107 | 127 | 107 | 125 | 106 | 105 | 124 | 106 | 122 | 106 | 121 | 105 | 105 | 115 | 104 | 114 | 103 | 103 | 107 | 101 | 101 | 98 |

## 配光曲線

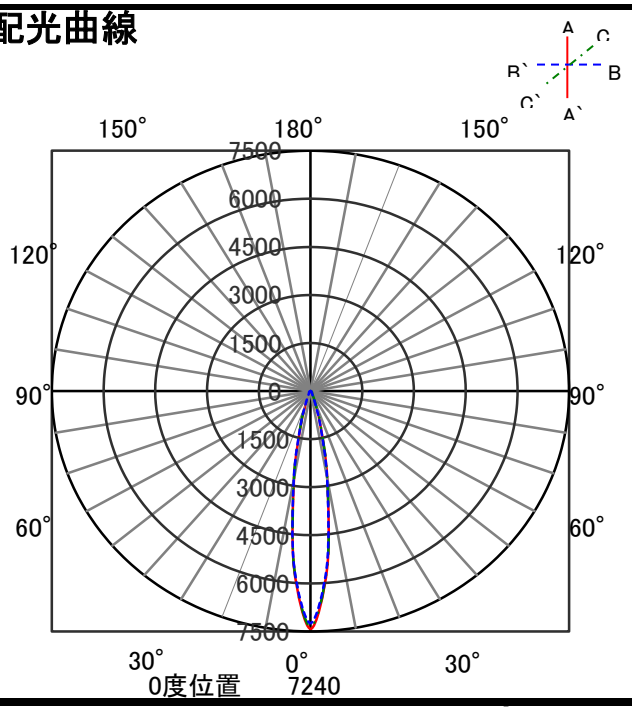

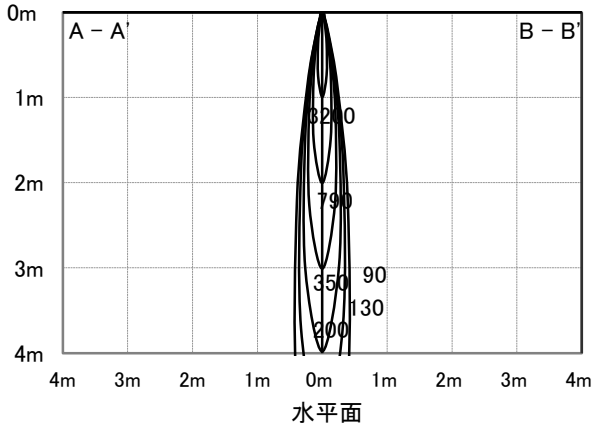
## 直射水平面照度