ECOHiLUX エコハイルクス RZシリーズ ハイパワーLED照明

※照明器具を安全に使用していただくために、カタログや取扱説明書をお読みください。

更新日：
作成日：2025/12/01

屋内用
ランプ・電源別売

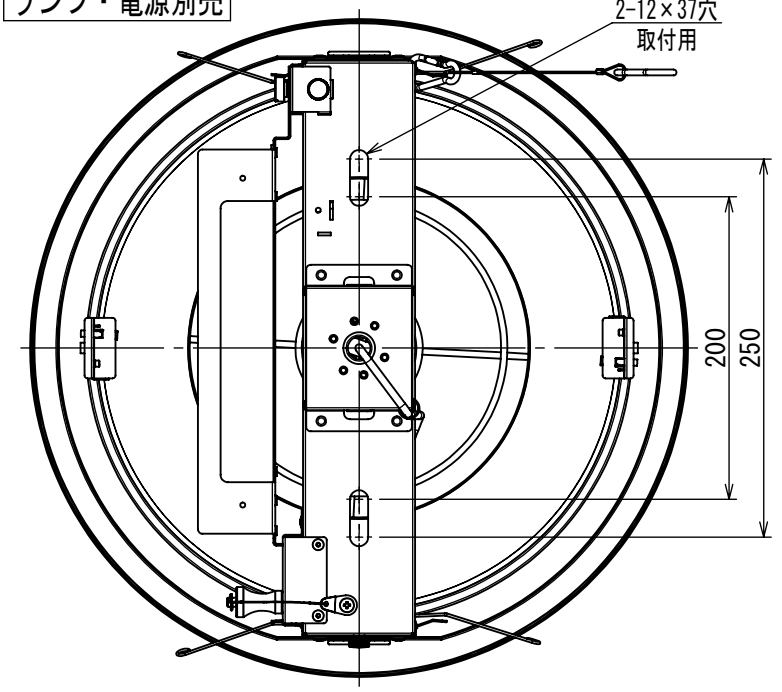

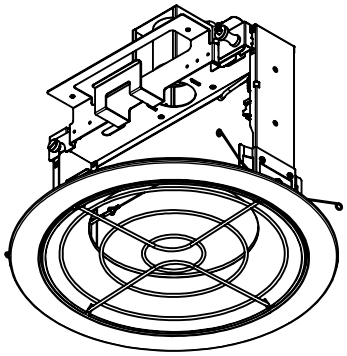

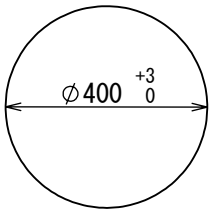

埋込穴寸法

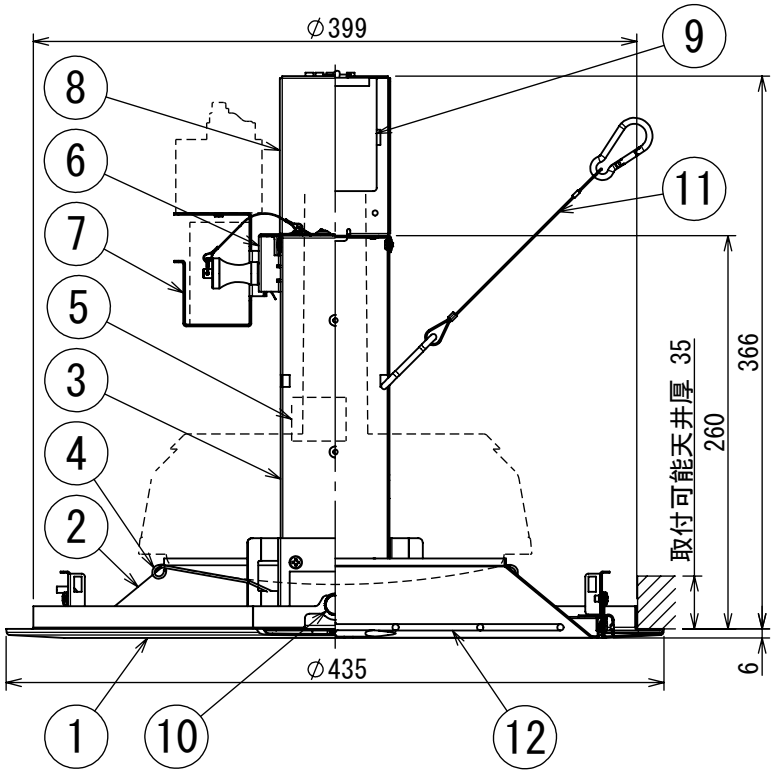

安全に関するご注意

- 一般屋内用器具です。屋外や水気・湿気のある場所及び腐食性ガスの発生する場所では使用しないでください。絶縁不良による感電や火災・落下の原因となります。また、軒下や屋側通路などの風の吹く場所では使用しないでください。器具や化粧枠などの落下の原因となります。
- 天井埋込み専用器具です。傾斜天井、補強のない天井には取付けないでください。指定外取付けは、火災・落下の原因となります。
- 断熱施工天井では、ご使用できません。過熱して火災の原因となります。断熱材や防音材を使用する場合は、器具周辺に空間を設けて施工してください。

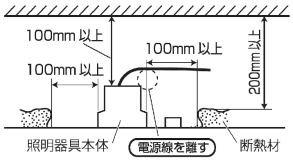

- 柔らかい天井（ロックウール等）に取付ける場合、天井材損傷、枠と天井面の間に隙間ができることがありますので、天井上面と取付金具の間に補強材を入れてください。不備があると器具落下の原因となります。
- この器具は周囲が5～35℃の温度範囲でご使用ください。高温で使用すると火災の原因となります。
- 被照射面とは100cm以上離してください。過熱による火災の原因となります。
- 電源線、アース線を確実に接続してください。アースが不完全な場合には、感電の原因となります。
- この器具はアイリスオーヤマ製高天井用LEDランプの専用器具です。必ず適合光源を使用してください。指定外の光源を使用すると火災の原因となります。
- 点灯中や消灯直後は、高温のため器具及びランプに手や肌などを触れないでください。
- ボルト吊り取付け時、天板が変形するほど強く締め上げないで下さい。器具や化粧枠の落下の原因となります。

化粧枠仕上色	ホワイト（近似日塗工75-90A）

部番	部品名	材質・材厚	数	備考
12	ガード	丸鋼 Φ4	1	銀色
11	落下防止ワイヤー	ステンレス Φ1	1	1500mm
10	化粧ねじ	ユリア	2	M4 白
9	ソケット	磁器	1	E39
8	ソケット固定板	鋼板 t1	1	
7	電源固定板	ステンレス t1.2	1	
6	電源固定金具	鋼板 t1	1	
5	端子台	樹脂	1	NZ2121
4	Vばね	ステンレス Φ1.6	2	
3	本体	鋼板 t1	1	
2	反射板	アルミ板 t1	1	銀色
1	化粧枠	鋼板 t1	1	白塗装

適合ランプ	<RZシリーズ（電源別置）> LDR220N-E39/110F/LI, LDR165N-E39/110F/LI

電圧(V)	周波数(Hz)	器具質量	品名	高天井用LEDランプ E39口金タイプ RZシリーズ 埋込み形照明器具 埋込穴径Φ400 下面開放ガード付
		約2.9kg（ランプ含まず）		
作成	検図	承認	品番	LDRDLK3940AG3040W
笹嶋	土居	鈴木	図番	LK1027-08-K01-196
第三角法	単位 mm		アイリスオーヤマ株式会社	

211872