ECOHiLUX エコハイルクス

品　名	ＬＥＤスポットライト

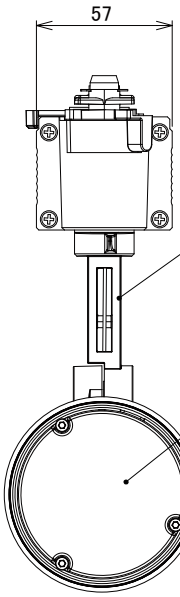

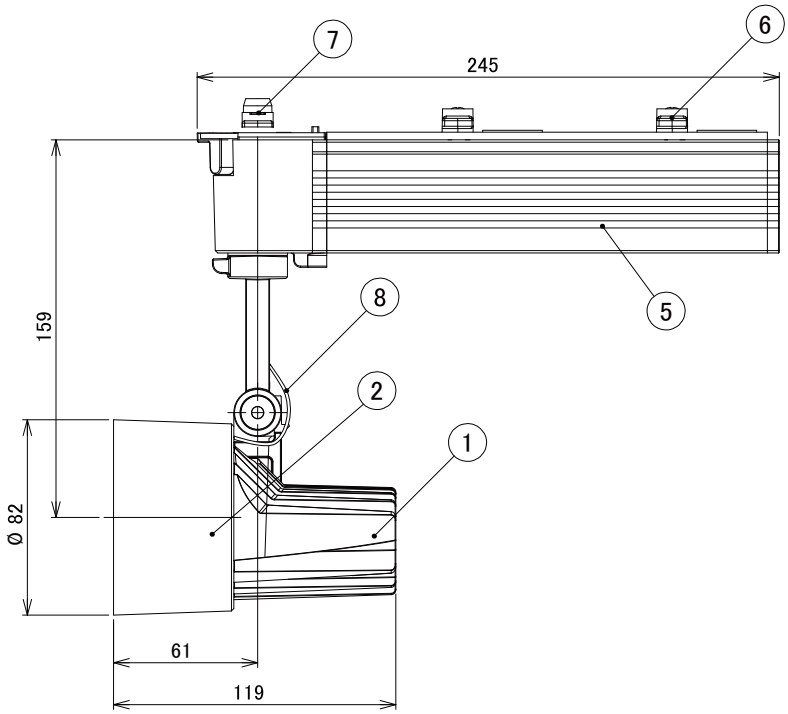

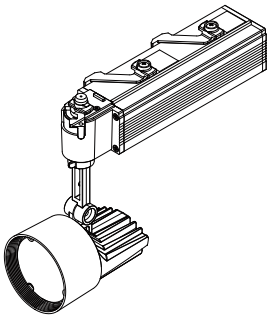

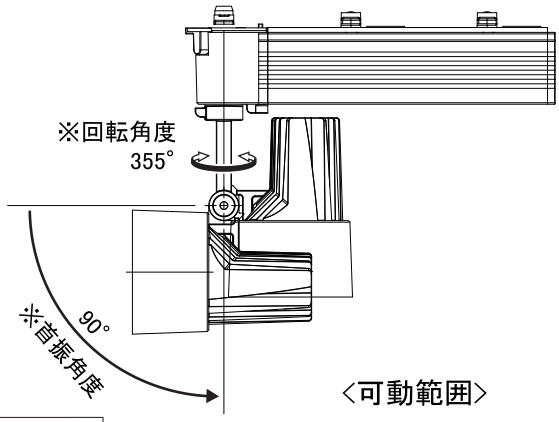

〈可動範囲〉

光源色	色温度（※1）	30°		60°	
		品　番	器具光束(※1)	品　番	器具光束（※1）
昼白色	5000K	SP15N-30C2B	1472lm	SP15N-60C2B	1472lm
白色	4000K	SP15W-30C2B	1472lm	SP15W-60C2B	1472m
温白色	3500K	SP15WW-30C2B	1380lm	SP15WW-60C2B	1380lm
電球色	3000K	SP15L30-30C2B	1380lm	SP15L30-60C2B	1380lm

(※1)保証値ではありません。

⚠ 安全に関するご注意

■この器具は屋内専用で、5～35℃・湿度10～85%の範囲でご使用下さい。
■点灯時、光を直視しないでください。目を痛める可能性があります。
■点灯中や使用直後は器具が高温のため触らないでください。やけどの原因になります。
■器具と被照射面との距離は、30cm以上離して下さい。照射距離により被照射面が変色・変質するおそれがあります。

使用上のご注意

●器具の近くや電波状況の弱い場所では音響製品に雑音が入る場合があります。器具と音響製品を離してご使用ください。
●LEDにはバラツキがあるため、同一型番でも発光色、明るさが異なる場合があります。
●照射面や照射距離が使い場合、光ムラが発生する場合があります。
●照明器具の電源は、電子レンジやコピー機等の高ワット製品とは回路を分けてご使用ください。
高ワット商品の使用時にちらつくことがあります。
●ビデオカメラや防犯カメラを通して照射された面を見た時の画像に、ちらつきや縞模様が見られる場合があります。

ＬＥＤ
専用

No.	部品名	材 質	数量	備　考
8	ハーネス	ー	1	
7	スイッチレバー	ポリカーボネート	1	
6	レバー	ポリカーボネート	2	
5	電源ケース	アルミ	1	黒塗装
4	アーム	アルミダイキャスト	1	黒塗装
3	LEDレンズ	ポリカーボネート	1	
2	フレーム	アルミダイキャスト	1	黒塗装
1	ヒートシンク	アルミダイキャスト	1	黒塗装

屋内配線ダクト取付専用	
電源接続	配線ダクト用プラグ
定格電圧	100V
消費電力	15.4W
周 波 数	50/60Hz
器具質量	約1.1kg

作成	検図	承認
岸本	岸本	八巻

特記事項
・演色性 Ra85
・近接照射限度 0.3m
・設計寿命 約40,000時間

作成日	2018年12月 26日
初回作成日	2017年 8月 30日

アイリスオーヤマ株式会社

第三角法（単位：mm）