ECOHiLUX

改良の為予告なく一部仕様を変更する場合がありますので御容赦願います。

<人感センサーについて>　(ON/OFFタイプ2)

※点灯照度と点灯時間の切替が出来ます。

■人感センサーモード
- ●スイッチを暗にすると約15lxで待機状態となります。
- ●スイッチを明にすると約45lxで待機状態となります。
- ●スイッチを切にすると明るさに関係なく待機状態となります。

点灯時間
- ●短：約60秒
- ●長：約180秒

※設定後、検知範囲で人の動きを検知すると設定した時間中全点灯します。

■照度センサーモード
- ●スイッチを暗にすると約15lxで待機状態となります。
- ●スイッチを明にすると約45lxで待機状態となります。

※設定後、人の検知に関係なく、設定した照度により点灯・消灯します。

■連続点灯モード
- ●壁スイッチを一度OFFにし、約1秒以内にONにする
- ※設定後、緑色の表示灯が点灯し、連続点灯（8時間）

※各モードは、夜明け頃設定照度より明るくなると自動的に消灯します。

※検知範囲は気温、服装、移動速度などにより多少変化することがあります。

⚠安全に関するご注意

- 防雨型器具です。
  浴室などの湿気の多い場所では使用しないでください。
  絶縁不良による感電、火災の原因となります。
- 壁面取付け専用型の器具です。
  指定外取付は、落下・絶縁不良による感電火災の原因となります。
- 必ず壁スイッチと併用してください。
  誤作動の原因となります。
- ライトコントロール等の調光器との併用は、できません。
  火災の原因となります。

<使用上のご注意>

- 腐蝕環境（温泉地、塩害地など）には使用出来ません。
- 被照射面との距離は0.1m以上離してください。
- LED電球での調光器との併用はしないでください。
- 適合ランプ以外は使用しないでください。

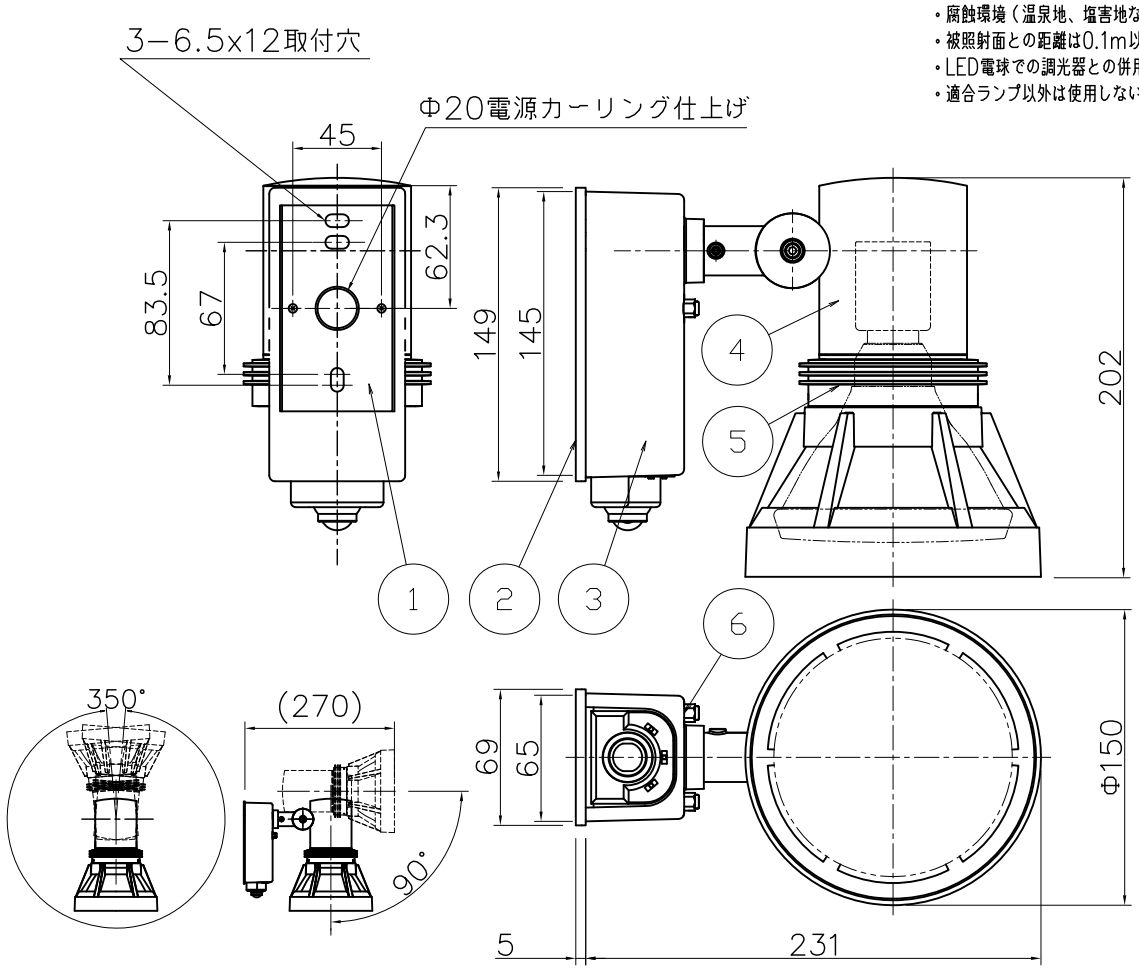

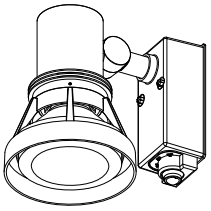

適合ﾗﾝﾌﾟ	電源電圧	周波数	入力電流(A)	消費電力(W)	色温度(K)	演色評価数(Ra)	定格光束(lm)	固有エネルギー消費効率(lm/W)
LDR12N−W−V4	AC100V	50/60Hz	0.193	11.7	昼白色相当(5000K)	83	1000	85.4
LDR12L−W−V4					電球色相当(3000K)	83	1000	85.4

型番	仕上	袋ナット仕上	数量	記号
IR−AN−2963	サテン黒塗装	黒ニッケルメッキ	台	
IR−AN−2964	ダークシルバー塗装	ニッケルメッキ	台	

照明器具の消費電力はJIS C 8105−3の試験方法による。

記号	部品名	材質	数量	仕上
6	取付袋ナット	BSBM M4	2	別途枠外参照
5	取付ホルダ	ADC12	1	別途枠外参照
4	本体	ADC12	1	別途枠外参照
3	フランジ	ADC12	1	別途枠外参照
2	フランジパッキン	EPTゴム	1	黒
1	取付板	SUS t1.0	1	

特記	防雨型 ランプ別売
器具質量	1.2 kg
検印	製図
福島	開部

件名

光源　E26 LED電球（ビームランプ形）　スポット

品名　IR−AN−2963・IR−AN−2964

アイリスオーヤマ株式会社